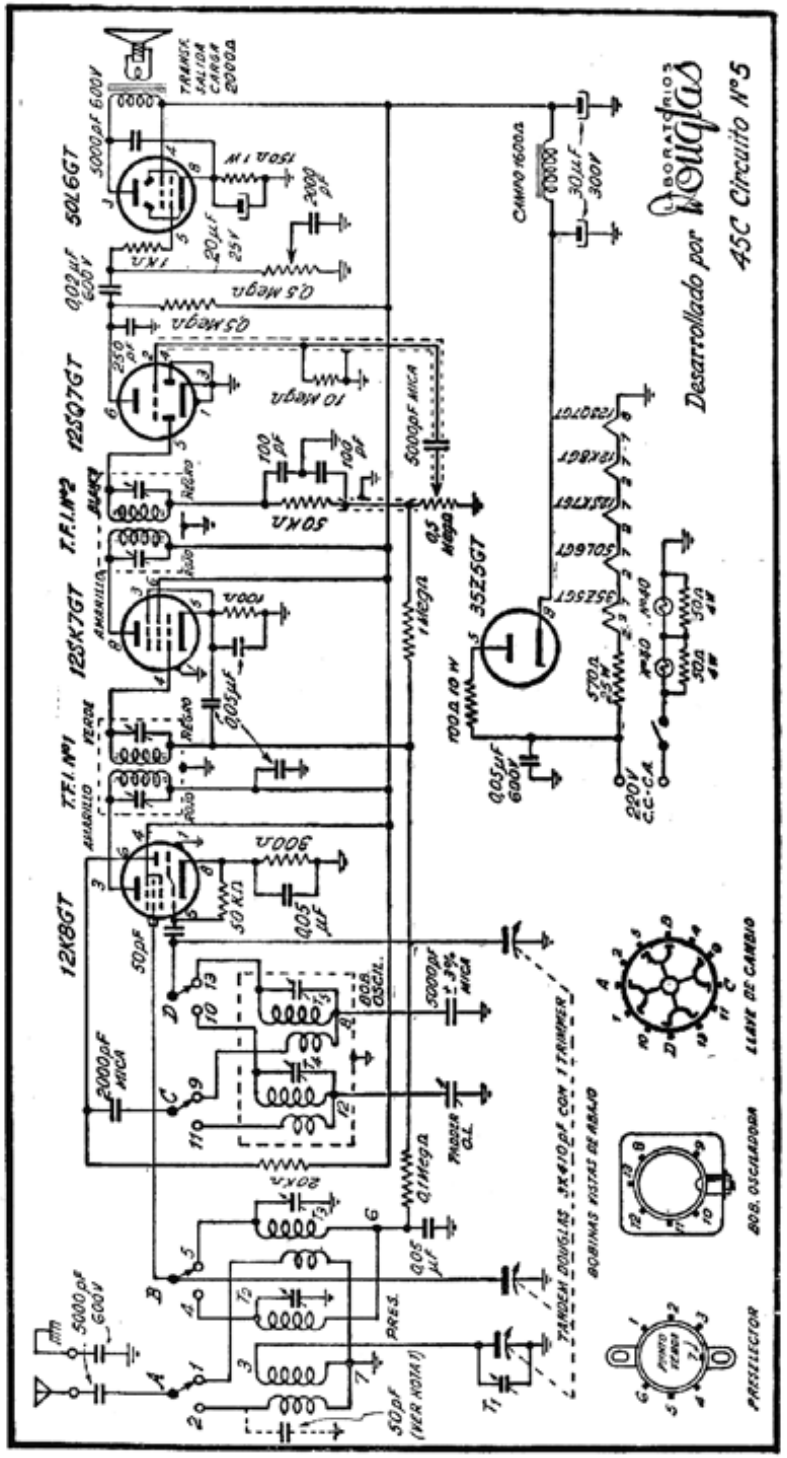

Circuito DOUGLAS 45-C para Ambas Corrientes — Serie "S"

Douglas

MODELO 45 - C

Circuito Nº 5

ONDA CORTA Y LARGA — 5 VALVULAS "S"

AMBAS CORRIENTES

Conversora 12K8 — Tandem Triple

LISTA DE MATERIALES

1 Juego de bobinas DOUGLAS 45C con:
1 Preselector
1 Bobina osciladora
1 Transfor. de F.I. Nº 1, 465 kc/s.
1 Transfor. de F.I. Nº 2, 465 kc/s.
1 Padder variable O.L.
2 Trimmers dobles
1 Tandem DOUGLAS 3 x 410 pF con 1 trimmer
1 Dial DOUGLAS
1 Chassis
1 Llave de cambio de 4 polos, 2 vías
Parlante electrodinámico de 5" ó 6", campo 1600 ohm, con trasf. de salida 2000 ohms
1 Válvula 12K8GT
1 Válvula 12SK7GT
1 Válvula 12SQ7GT
1 Válvula 50L6GT
1 Válvula 35Z5GT
2 Foquitos Nº 40, 6-8 v. 150 mA
5 Zócalos octales
1 Zócalo de 4 contactos, para parlante
1 Ficha de 4 patitas, para parlante
Potenciómetro de 0,5 Megohm, con interruptor
1 Potenciómetro de 0,5 Megohm, sin interruptor
4 Perillas
2 Puentes aislantes dobles
1 Puente de antena y tierra
2 Metros cordón 2 en 1, para línea
1 Ficha para 220 v
5 Gomitas paar tandem, y dial
Terminales, tornillos, alambre y cable para conexiones, etc.

CAPACITORES

1 Electrolítico triple:
30 uF — 300 v
30 uF — 300 v
20 uF — 25 v
5 de papel 0,05 uF 400 v
1 de papel 0,05 uF 600 v
1 de papel 0,02 uF 600 v
3 de papel 5000 pF 600 v
1 de papel 2000 pF 400 v
1 de mica 5000 pF 400 v
1 de mica 5000 pF 400 v
1 de mica 2000 pF 400 v
1 de mica 250 pF 400 v
2 de mica 100 pF 400 v
2 de mica 50 pF 400 v

RESISTORES

1 de alambre 570 ohm 25 w
1 de alambre 50 + 50 ohm 4 w
1 de alambre 100 ohm 10 w
1 de carbón 100 ohm ½ w
1 de carbón 150 ohm 1 w
1 de carbón 300 ohm ½ w
1 de carbón 1 kohm ½ w
1 de carbón 20 kohm ½ w
2 de carbón 50 kohm ½ w
1 de carbón 0,1 Megohm ½ w
1 de carbón 0,5 Megohm ½ w
1 de carbón 1 Megohm ½ w
1 de carbón 10 Megohm ½ w