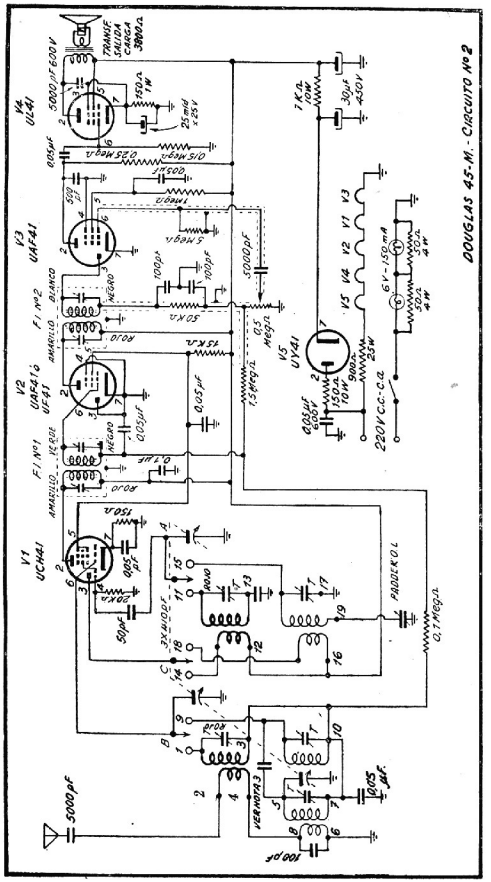

Circuito DOUGLAS 45-M para Ambas Corrientes — Serie "T.A."

Douglas

MODELO 45 - M

Circuito Nº 2

ONDA CORTA Y LARGA — 5 VALVULAS TECNICA "A"

AMBAS CORRIENTES

Tandem Triple — Con Preselector

LISTA DE MATERIALES

1 Juego de bobinas DOUGLAS 45 M compuesto de:
1 Transformador O.L.
1 Transformador antena O.C.
1 Preselector 2º circuito O.L.
1 Bobin aosciladora O.L.
1 Bobin aosciladora O.C.
1 Transfor. F.I. Nº 1 465 kc/s.
1 Transfor. F.I. Nº 2 465 kc/s.
1 Espira capacitiva
1 Padder variable
1 Tandem DOUGLAS 3 x 410 pF
1 Dial DOUGLAS
1 Chassis normalizado
1 Parlante autodinámico con trasformador de salida de 3800 ohm
1 Llave de cambio de 12 contactos
1 Potenciómetro de 0,5 megohm con interruptor
1 Válvula UCH41 ó 42
2 Válvulas UAF41
1 Válvula UL41
1 Válvula UY41
5 Zócalos para válvulas técnica "A"
1 Zócalo de 4 contactos (*)
1 Ficha de 4 patas para parlante (*)
3 Metros de cordón 2 en 1 para línea 220 v
1 Ficha de 220 v
1 Ficha de antena tierra
2 Fcquitos 6,3 v 150 mA
3 Perillas
3 Puentes dobles
1 Gabinete
Terminales, tornillos, cable y alambre para conexiones, malla para blindajes, etc.

(*) Un gabinete pequeño, donde el parlante queda fijo en el chassis, no se utiliza este material.

CAPACITORES

1 de mica 50 pF
3 de mica 100 pF
1 de mica 500 pF
1 de mica 5000 pF ± 3 %
2 de papel 5000 pF
1 de papel 5000 pF 600 v
6 de papel 0,05 pF
1 de papel 0,05 pF 600 v
1 de papel 0,1 pF
1 Electrolítico triple de:
30 + 30 uF x 450 v + 25 x 25 v

RESISTORES

2 de almbre 50 ohm 4 w
1 de alambre 150 ohm 10 w
1 de alambre 900 ohm 25 w
1 de alambre 1 kohm 10 w
1 de carbón 150 ohm 1 w
1 de carbón 150 ohm
1 de carbón 15 kohm 1 w
1 de carbón 20 kohm
1 de carbón 50 kohm
1 de carbón 0,1 Megohm
1 de carbón 0,15 Megohm
1 de carbón 0,25 Megohm
1 de carbón 1 Megohm
1 de carbón 1,5 Megohm
1 de carbón 5 Megohms